OBORONSTAL.RU

УДК 621.882:621.885.7 Группа Г18

ОТРАСЛЕВОЙ СТАНДАРТ

ОСТ 1 13459-78

ВИНТ
Конструкция и размеры

На 3 страницах

Взамен 4740А
в части типоразмера
4740А-1

Распоряжением Министерства от 20 декабря 1978 г. № 087-16/4

срок введения установлен с 1 июля 1979 г.

1. Настоящий стандарт распространяется на винт для хомутов по ОСТ 1 13447-78.

Издание официальное ГР 8112827 от 02.02.79 Перепечатка воспрещена

№ изм. 1 2
№ изв. 8381 11793
Инв. № дубликата
Инв. № подлинника 4023

В-В см. 845.92 20.11.92 Дорошков

2. Конструкция и размеры винта должны соответствовать указанным на чертеже.

OBORONSTAL.RU

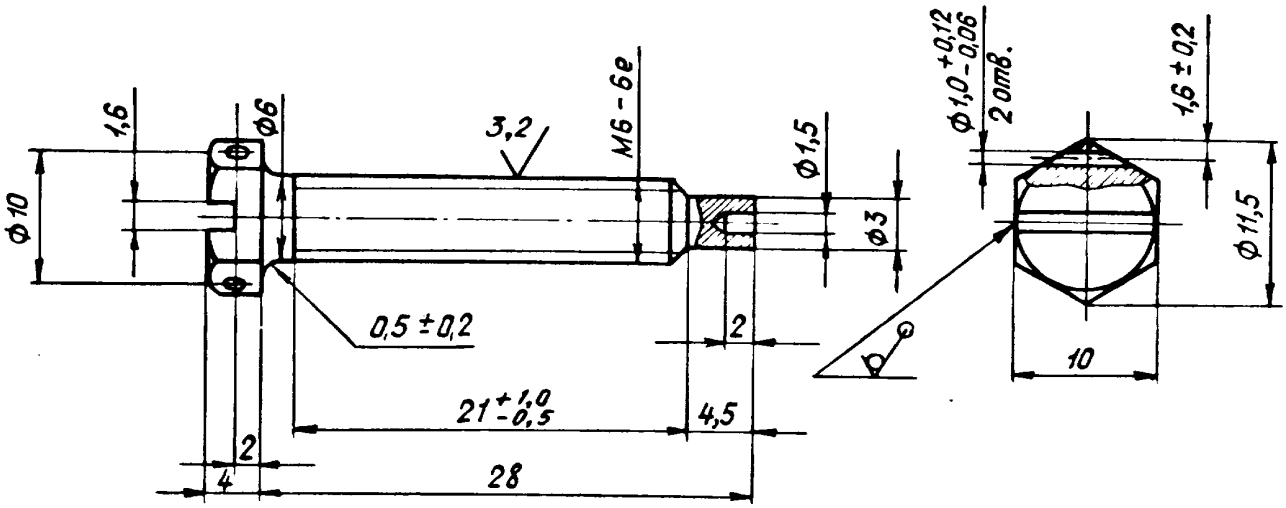

3. Материал: сталь 14Х17Н2 ТУ 14-1-377-72.

4. Термическая обработка: $HRC_э$ 23 . . .32, группа контроля 4 ОСТ 1 00021-78.

5. Фаска и сбег резьбы при угле заборной части инструмента 45° - по ОСТ 1 00010-81.

6. Неуказанные предельные отклонения размеров, формы и расположения поверхностей - по ОСТ 1 00022-80.

7. Предельные отклонения размеров необрабатываемых поверхностей - по ОСТ 1 41187-78 кл. точности 4.

8. Покрытие: М3-6*.

9. Маркировать обозначение и клеймить окончательную приемку на бирке для партии деталей.

10. Масса - 8,2 г.

Наименование и обозначение винта:

Винт ОСТ 1 13459-78

---

*По действующему в отрасли документу.

№ изм.	1	2
№ изв.	8381	11793

Инв. № дубликата 4023

Инв. № подлинника

В-В	СИ.845.92	20.11.92	Дорошков	

ЛИСТ РЕГИСТРАЦИИ ИЗМЕНЕНИЙ

OBORONSTAL.RU

№ изм.	Номера страниц				Номер "Изв. об изм."	Подпись	Дата	Срок введения изменения
	Изменённых	Заменённых	Новых	Аннулированных				
Переиздан с учетом изменений № 1, 2.								

Инв. № подлинника 4023

15

В-В	см.845.92	20.11.92	Дорошков	Подпись