OBORONSTAL.RU

УДК 621.885.6:683.33 Группа Д15

ОТРАСЛЕВОЙ СТАНДАРТ

ОСТ 1 12582-76

ПРУЖИНА
Конструкция и размеры

На 3 страницах

Взамен 8110С56

ОКП 75 9527 1901 07

Распоряжением Министерства от 14 июня 1976 г. № 087-16

срок введения установлен с 1 января 1977 г.

Несоблюдение стандарта преследуется по закону

1. Конструкция и размеры пружины должны соответствовать указанным на чертеже.

№ изм.	1	2
№ изв.	7376	11761

Инв. № дубликата 2830

Инв. № подлинника

6-6 см. 535.94 Лолюко 04.09.94 ЛК

Издание официальное ГР 800089 от 30.06.76 Перепечатка воспрещена

14

OBORONSTAL.RU

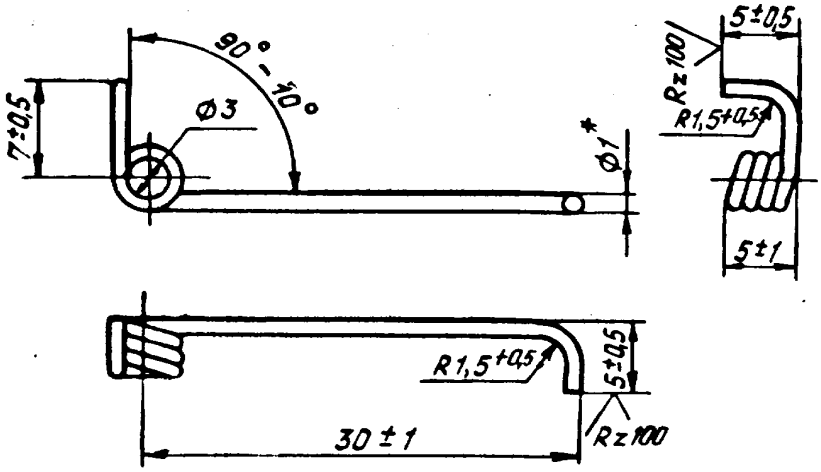

2. Материал: проволока 1,0 Н 10Х11Н23Т3МР ТУ 3-1027-76. Заменитель: проволока 12Х18Н10Т-Н-1,0 ТУ 3-1002-77.

3. Направление навивки пружины – правое. Пружину навивать в холодном состоянии.

4. Количество рабочих витков – 4,25.

5. Длина развернутой пружины – 86 мм.

6. Термическая обработка***: $\sigma_в \geq$ 1320 МПа (135 кгс/мм^2) для стали 10Х11Н23Т3МР; $\sigma_в \geq$ 1230 МПа (125 кгс/мм^2) для стали 12Х18Н10Т. Группа контроля 2а ОСТ 1 00021-78.

7. Покрытие***: Н9 до термической обработки. При старении в вакууме или нейтральной среде никелирование пружин не производить.

8. Масса 100 шт. – 0,053 кг.

9. Маркировать обозначение и клеймить окончательную приемку на бирке.

10. Технические условия – по ОСТ 3-2561-74 для пружин II класса, 3 группы точности.

Наименование и обозначение пружины:

Пружина ОСТ 1 12582-76

---

* Размер для справок.

*** По действующему в отрасли документу.

Инв. № дубликата	Инв. № подлинника	№ изм.	№ изв.
	2830	1	11781

Б-6	Сч. 535.94	Лопова	09.09.94	

14

ЛИСТ РЕГИСТРАЦИИ ИЗМЕНЕНИЙ

OBORONSTAL.RU

Номер изменения	Номер листа (страницы)				Номер документа	Подпись	Дата внесения изм.	Дата введения изм.
	изменного	заменного	нового	аннулированного				

Переиздан с учетом изменения № 1.

Инв. № дубликата	2830
Инв. № подлинника	

Б-Б	Сч. 535.94	Лопоко	09.09.94

14