OBORONSTAL.RU

УДК 621.896:629.7 Группа Г17

ОТРАСЛЕВОЙ СТАНДАРТ

НАКОНЕЧНИК РЫЧАЖНО-ПЛУНЖЕРНОГО ШПРИЦА С $\angle 90^\circ$

ОСТ 1 12366-76

Конструкция и размеры

На 3 страницах

Взамен 3587С55

ОКП 75 9526 9301 09

Распоряжением Министерства от 14 января 1976 г. № 087-16

срок введения установлен с 1 января 1977 г.

Несоблюдение стандарта преследуется по закону

1. Настоящий стандарт распространяется на наконечник рычажно-плунжерного шприца с $\angle 90^\circ$, предназначенный для смазки изделий.

Действ. с Ин. 1125ПО. 93. | В-В | Ин. 556. 93 | Николаева | 09.07.93

Издание официальное ГР 4823 от 27.01.76 Перепечатка воспрещена

№ изм. 1 | № изв. 11472 | Инв. № дубликата | Инв. № подлинника 2751

2. Конструкция и размеры наконечника рычажно-плунжерного шприца с $\angle 90^\circ$ должны соответствовать указанным на чертеже и в таблице.

OBORONSTAL.RU

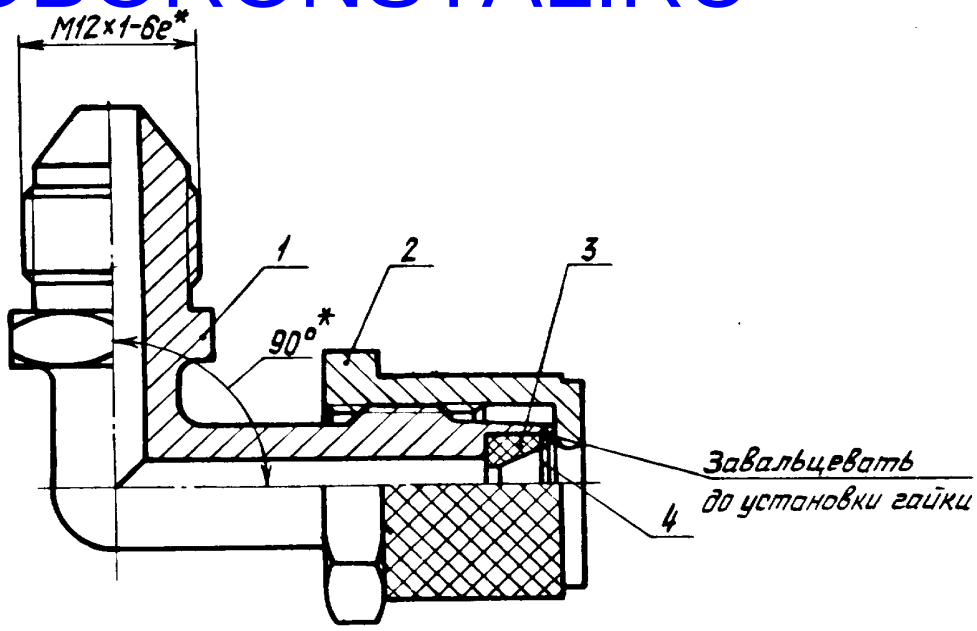

Поз.	Обозначение	Наименование	Кол.
1	ОСТ 1 12369-76	Наконечник	1
2	ОСТ 1 12373-76	Гайка накидная	1
3	ОСТ 1 12374-76	Вкладыш	1
4	ОСТ 1 12375-76	Шайба	1

3. Резьбу, конус и внутреннюю поверхность покрыть пластичной смазкой ПВК по ГОСТ 19537-83.

4. Масса 100 шт. - 3,9 кг.

5. Технические условия - по ОСТ 1 00795-76.

Наименование и обозначение наконечника рычажно-плунжерного шприца с $\angle 90^\circ$:

Наконечник ОСТ 1 12366-76

---

*Размер для справок.

№ изм. 1 | № изв. 11472
Инв. № дубликата | Инв. № подлинника 2751
Б-6 | СП.556.93 | Николаева | 09.07.93

5

ЛИСТ РЕГИСТРАЦИИ ИЗМЕНЕНИЙ

OBORONSTAL.RU

Номер изменения	Номер листа (страницы)				Номер документа	Подпись	Дата внесения изм.	Дата введения изм.
	измененного	замененного	нового	аннулированного				

Инв. № дубликата

Инв. № подлинника 2751

Б-6 24.356.93 Николаева 09.04.93