OBORONSTAL.RU

УДК 621.648.4-229.212:629.7

Группа Д15

ОТРАСЛЕВОЙ СТАНДАРТ

ОСТ 1 10967-73

РУЧКА
Конструкция и размеры

На 4 страницах

Введен впервые

ОКП 75 2151 09

Распоряжением Министерства от 7 июня 1973 г. № 087-16

срок введения установлен с 1 января 1974 г.

Несоблюдение стандарта преследуется по закону

1. Настоящий стандарт распространяется на ручку крышки футляра, предназначенного для хранения приспособления слива конденсата.

2. Конструкция и размеры ручки должны соответствовать указанным на чертеже.

16-6 101.609.94 Голова 24.09.97

Издание официальное ★ ГР 2431 от 11.07.73

Перепечатка воспрещена

Лит. изм. 1 2
№ изв. 10752 12254
Инв. № дубликата
Инв. № подлинника 1064

12,5 √(√)

OBORONSTAL.RU

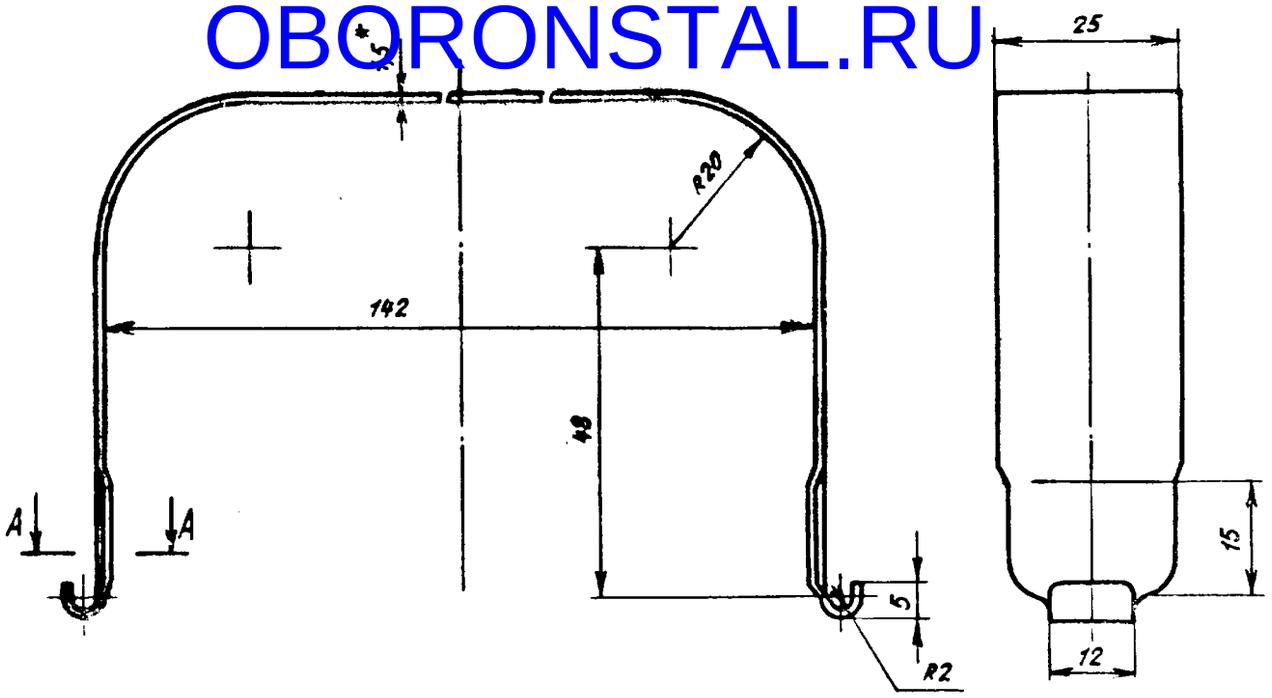

Развертка

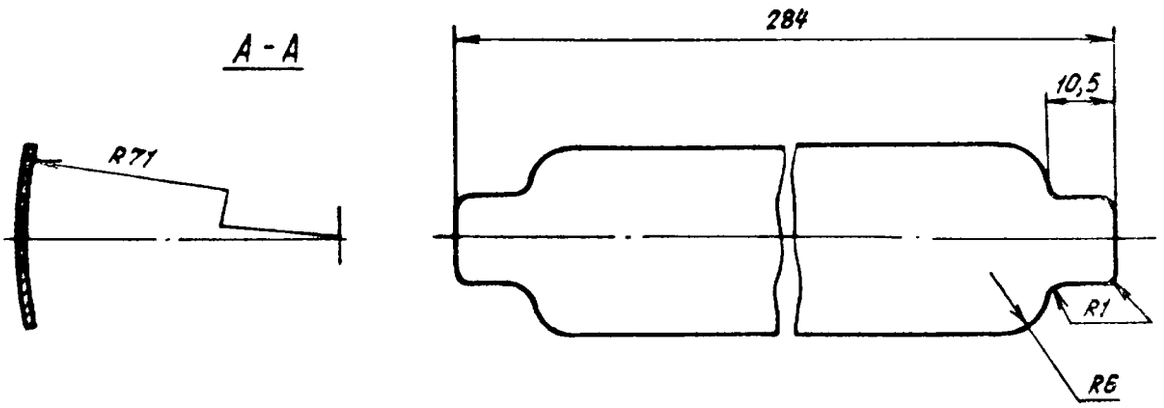

3. Материал: алюминиевый сплав Д16АМ-1,5 по ГОСТ 21631-76.

4. Термическая обработка: $\sigma_в \geq$ 390 МПа (40 кгс/мм^2). Группа контроля 4 ОСТ 1 00021-78.

5. Неуказанные предельные отклонения размеров, формы и расположения поверхностей – по ОСТ 1 00022-80.

6. Покрытие: Ан.Окс.нхр**.

7. Маркировать обозначение и клеймить окончательную приемку на бирке.

---

* Размер для справок.

** По действующим отраслевым документам.

№ изм	1	2
№ изв	10752	12254

Инв. № дубликата

Инв. № подлинника 1064

6-6 Ал. 624.94 Гаевой 24.11.94

8. Масса – 0,03 кг.

OBORONSTAL.RU

Наименование и обозначение ручки:

Ручка ОСТ 1 10967-73

Лит. изм.	1	2
№ изв.	10752	12254

Инв. № дубликата	
Инв. № подлинника	1064

6-6	Сл. 609.74	10.10.82	24.01.74	

ЛИСТ РЕГИСТРАЦИИ ИЗМЕНЕНИЙ

OBORONSTAL.RU

Номер изменения	Номер листа (страницы)				Номер документа	Подпись	Дата внесения изм.	Дата введения изм.
	изменённого	заменённого	нового	аннулированного				
Переиздан с учетом изменения № 1, 2.								

Инв. № дубликата

Инв. № подлинника 1064

Б-6 | 01.09.94 | Голикова | 24.09.94