OBORONSTAL.RU

УДК 621.882.3:678.5

Группа Г32

ОТРАСЛЕВОЙ СТАНДАРТ

ГАЙКИ САМОКОНТРЯЩИЕСЯ ШЕСТИГРАННЫЕ ИЗ ПОЛИКАРБОНАТА

Конструкция и размеры

ОСТ 110784-72

Взамен

Распоряжением Министерства от 6 декабря 1972 г. № 087-16

срок введения установлен с 1 июля 1973 г.

Несоблюдение стандарта преследуется по закону

1. Конструкция, размеры и масса шестигранных самоконтрящихся гаек из поликарбоната должны соответствовать указанным на чертеже и в таблице.

Лит.изм. 1 | № изв. 6004 | л.1,2 | В-В 04.5.76 | 26.06.87 | Лист 2

Инв. № дубликата | Инв. № подлинника 782

л.2 | 1 | СИ.628.82 | Хокилова | 05.05.82

∇5

OBORONSTAL.RU

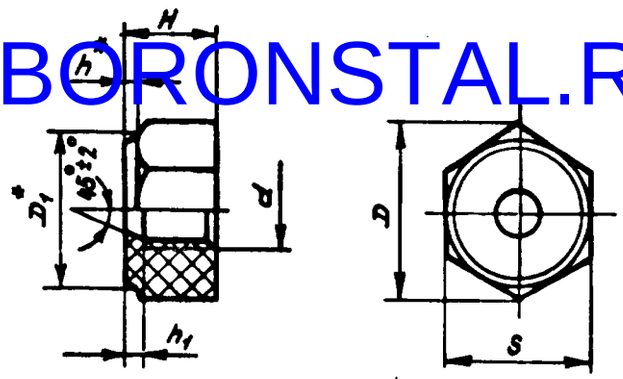

мм

d	Применяемость	S	D	H	h_1	Масса 100 шт., кг
		Пред. откл.				
		по C_5	по B_7		±0,05	
М3		5,5	6,3	2,5	0,3	0,008
М4		7,0	8,1	4,0		0,019
М5		8,0	9,2	4,5	0,4	0,030
М6		10,0	11,5	5,5	0,5	0,043

2. Материал: смола поликарбонатная марки ПК-1 по ТУ 6-05-1668-80.

3. Резьба – по ОСТ 1 00105-73, поле допуска 5Н6Н.

4. Цвета гаек назначаются конструктором по ГОСТ 2645-71.

5. Технические условия – по ОСТ 1 80063-73.

Пример наименования и обозначения шестигранной самоконтрящейся гайки с диаметром резьбы d = 6 мм:

Гайка 6-ОСТ 1 10784-72

Заход резьбы – по РТМ 33-61

*$D_1 = S$.
$h = h_1$.

Лит. изм. 1 | № изв. 6004 | 782 | В-6 | см. 576-81 Волкова 29.06.81 Вол

Инв. № дубликата | Инв. № подлинника

1 | см. 628-82 | Хохлова | 05.05.82

11