Для служебного пользования

Экз. №_____

OBORONSTAL.RU

УДК 629.7.087.2 Группа Д18

АВИАЦИОННЫЙ СТАНДАРТ

ОСТ 1 10662-83

ФЛАЖОК

Конструкция и размеры

На 3 страницах

Взамен ОСТ 1 10662-72

ОКП 75 9569 1481 05

Распоряжением Министерства от 16 февраля 1983 г. № 298-89

дата введения 1984-01-01

1. Конструкция и размеры флажка должны соответствовать указанным на чертеже.

Издание официальное ★ ГР 8281122 от 13.04.83

Перепечатка воспрещена

№ изм. 1 6 2
№ изв. 10932 12721 13222
Инв. № дубликата
Инв. № подлинника 5010

OBORONSTAL.RU

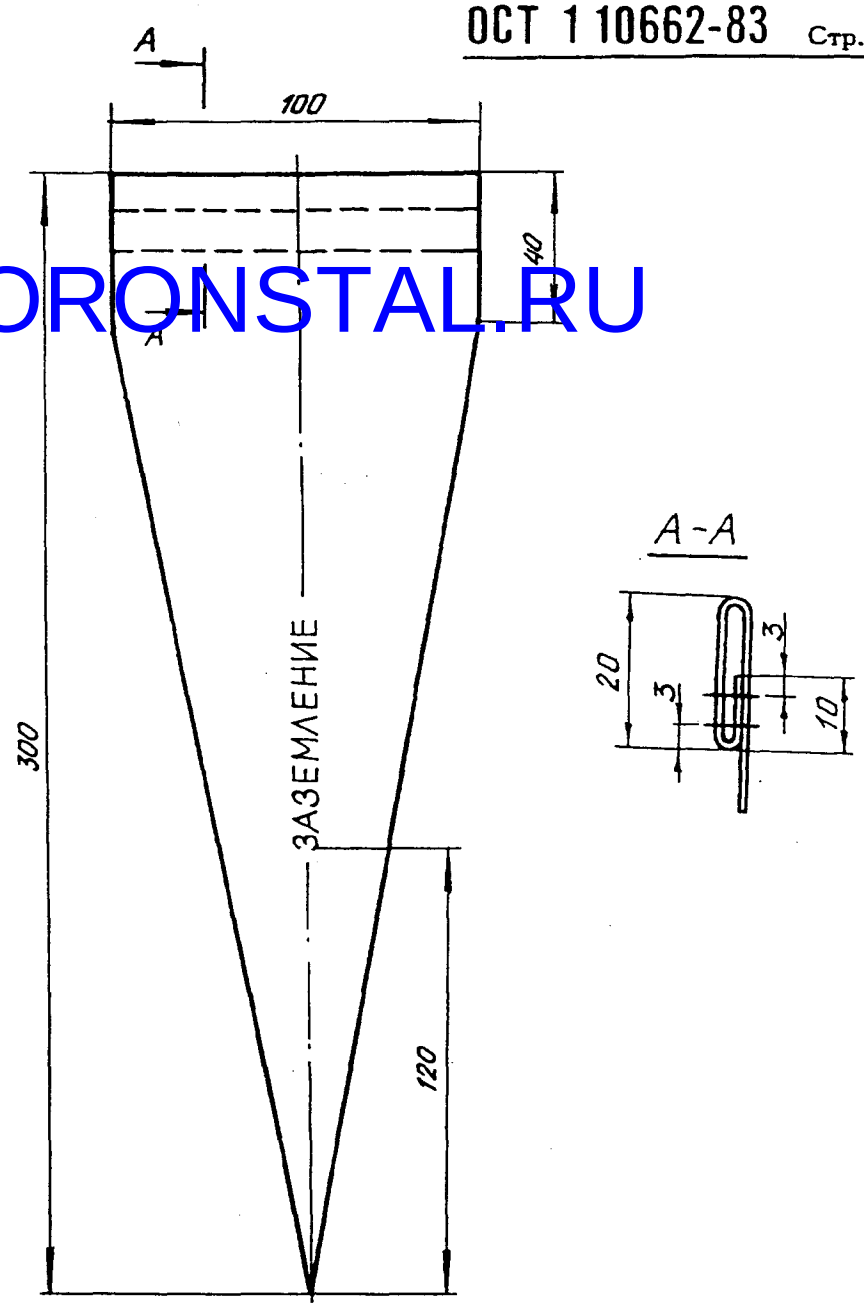

2. Материал: ткань капроновая техническая, цвет красный, по ГОСТ 23114-78. Заменитель: ткань капроновая, цвет красный, по ГОСТ 28486-90, ГОСТ 6056-88 и другим нормативным документам, требования которых не ниже предусмотренных государственными стандартами.

3. Раскрой материала производить с оплавлением кромок нагретым инструментом.

4. Прошивку следует выполнять синтетическими нитками красного цвета по ГОСТ 6309-93, машинным шагом 4-5 мм. Допускается использовать нитки по ГОСТ 30226-93 и другим нормативным документам, требования которых не ниже предусмотренных государственными стандартами.

5. Несимметричность расположения надписи – не более 2 мм.

6. Надпись выполнять краской ТНПФ-84, белая ОСТ 1 90210-85, шрифтом 10-Пр5 ГОСТ 26.020-80.

7. Маркировать обозначение и клеймить окончательную приемку на бирке.

8. Масса – 0,020 кг.

9. Технические условия – по ОСТ 1 00561-83.

Наименование и обозначение флажка:

Флажок ОСТ 1 10662-83

№ изм.	1	2
№ изв.	10932	13222

Инв. № дубликата	5010
Инв. № подлинника	

ЛИСТ РЕГИСТРАЦИИ ИЗМЕНЕНИЙ

OBORONSTAL.RU

№ изм.	Номера страниц				Номер Изв. об изм.	Подпись	Дата	Срок введения изменения
	изменных	заменных	новых	аннулированных				

Переиздан с учетом именений № 1, 2.

Инв. № дубликата	5010
Инв. № подлинника	